Opbouwhandleiding (lichte) rollenbanen.

Baantype: AA121/AA122 ; AA131/AA132 ; AA151/AA152 ; AB149/AB148 ; AC149 ; AD115

Steunen:

Leveringspositie

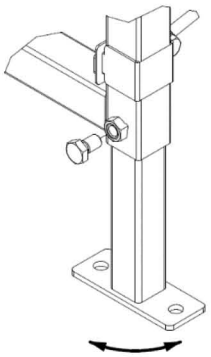

Steunvoet 90 graden draaien.

Steun bevestiging

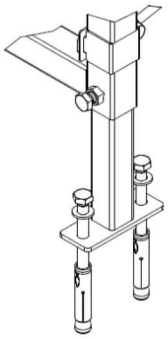

OPGELET!

De steunen moeten met vloerankers worden bevestigd.

Vloerankers worden niet standaard meegeleverd.

Verrijdbare steun

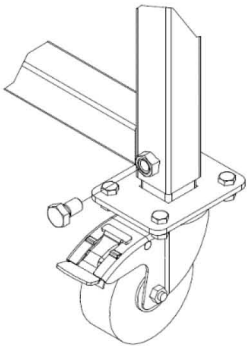

Steunen bevestigen:

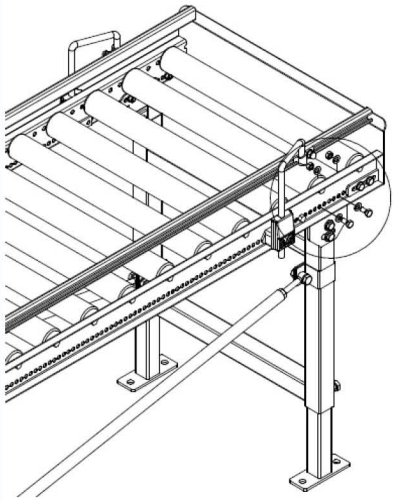

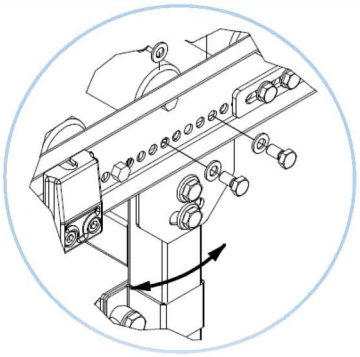

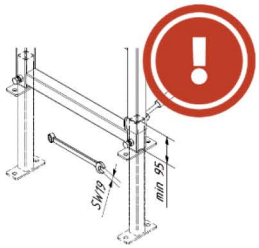

Advies: Plaats bij meerdere baansecties een steun onder de baandeling.

Diagonaalverbinding* bevestigen:

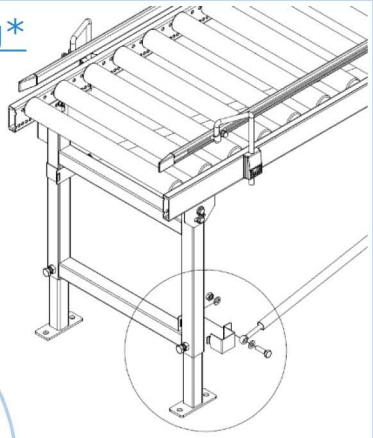

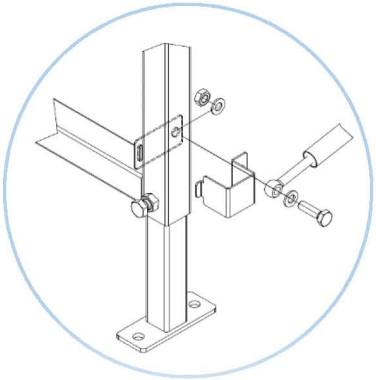

*Indien geleverd, betreft geen standaard onderdeel van de steunen

Zijgeleiding bevestigen:

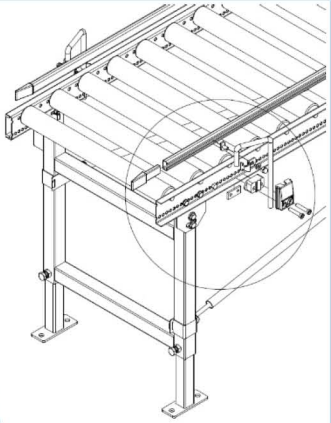

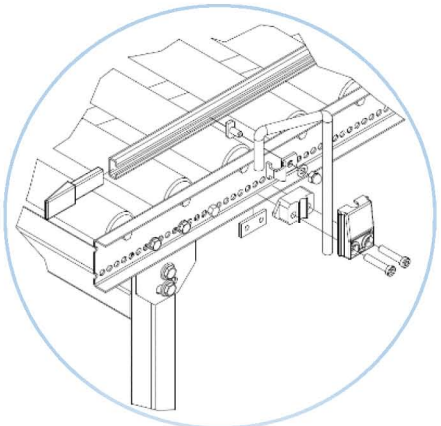

Eindaanslag bevestigen:

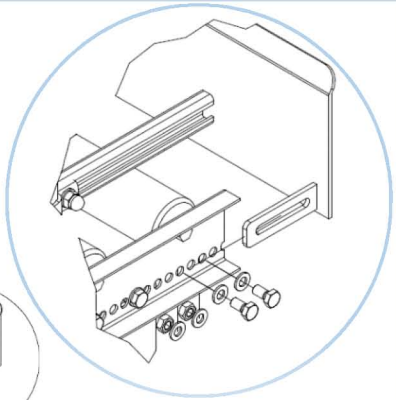

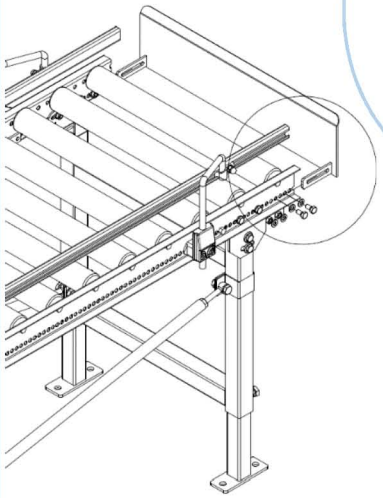

Opbouwhandleiding (lichte) rollenbanen.

Baantype: AA121/AA122 ; AA131/AA132 ; AA151/AA152 ; AB149/AB148 ; AC149 ; AD115

Opklapbare doorgang:

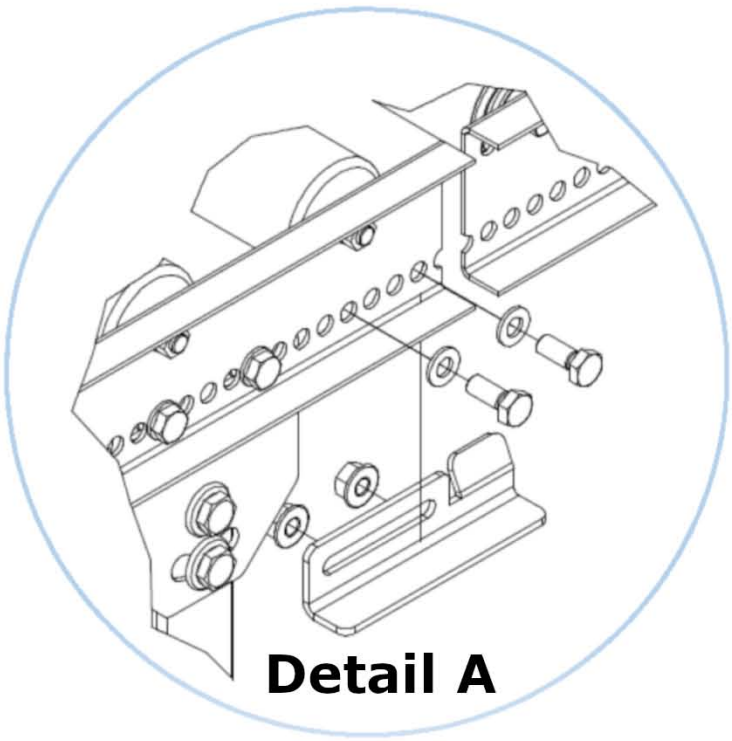

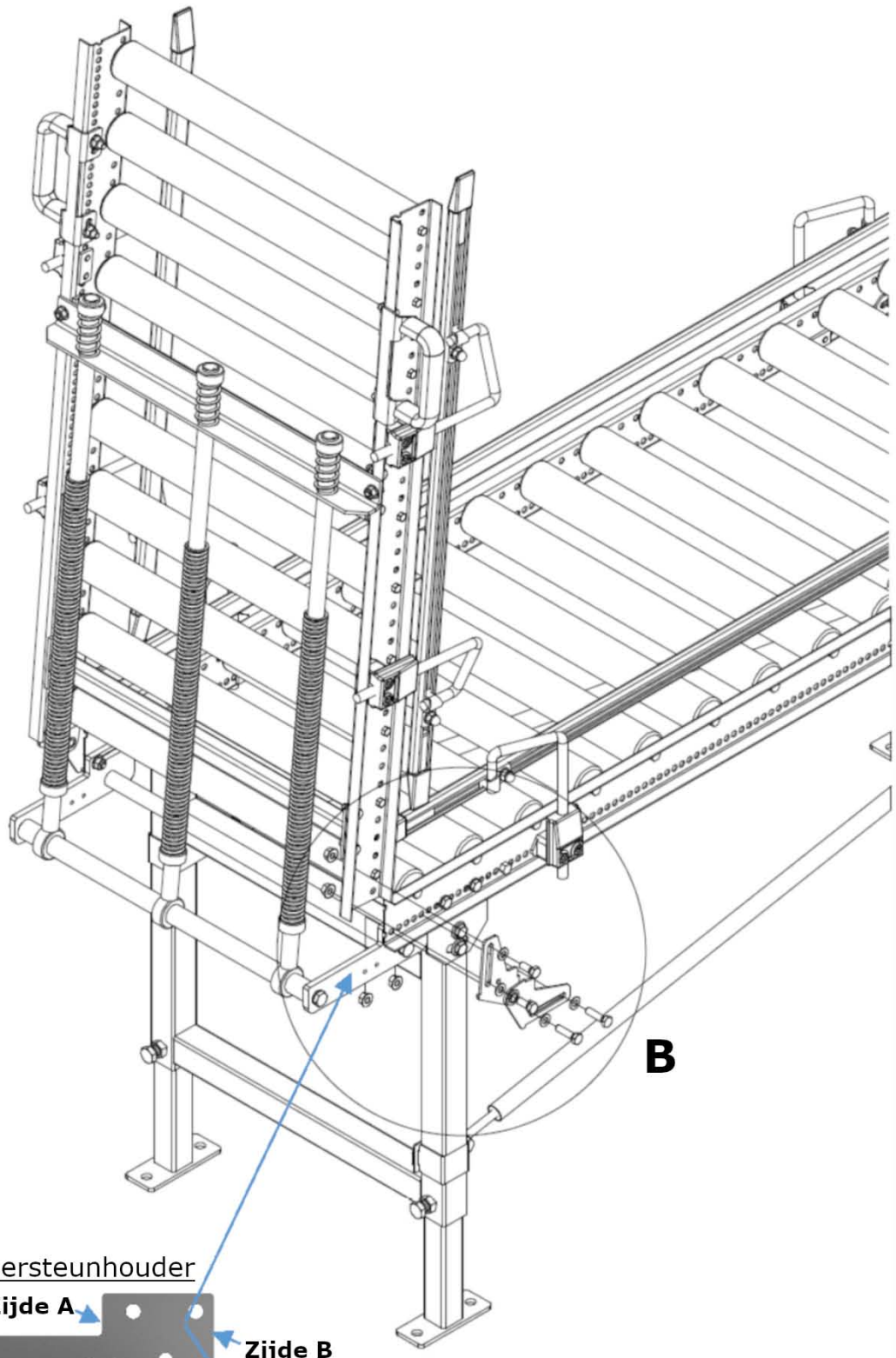

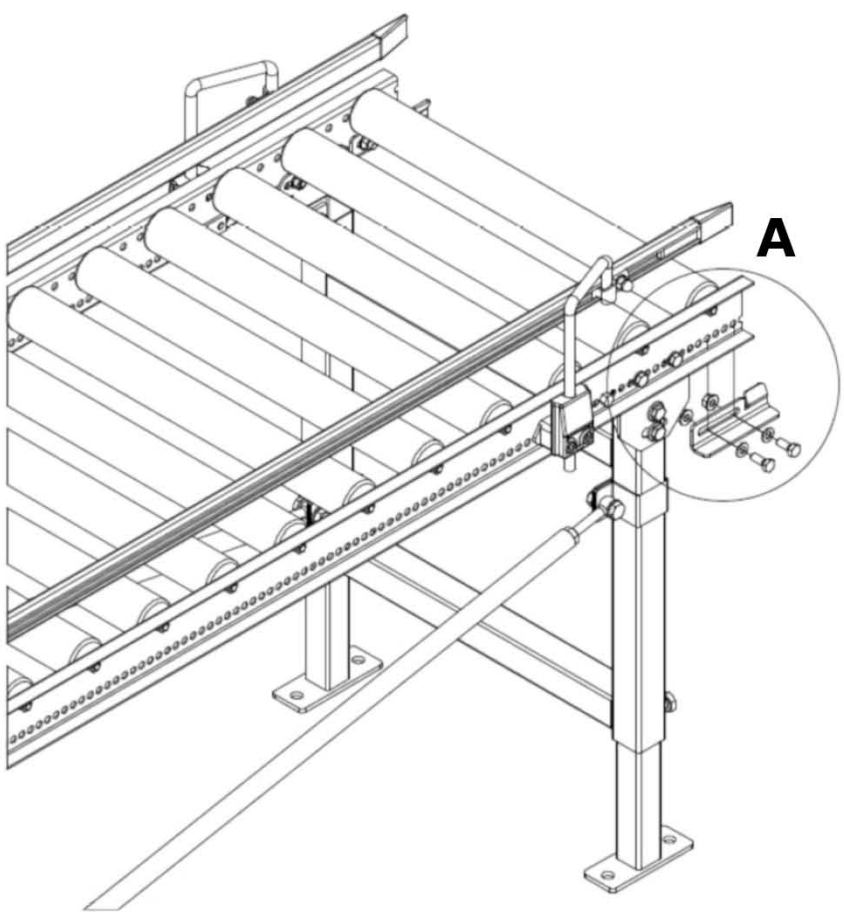

Veersteunhouder

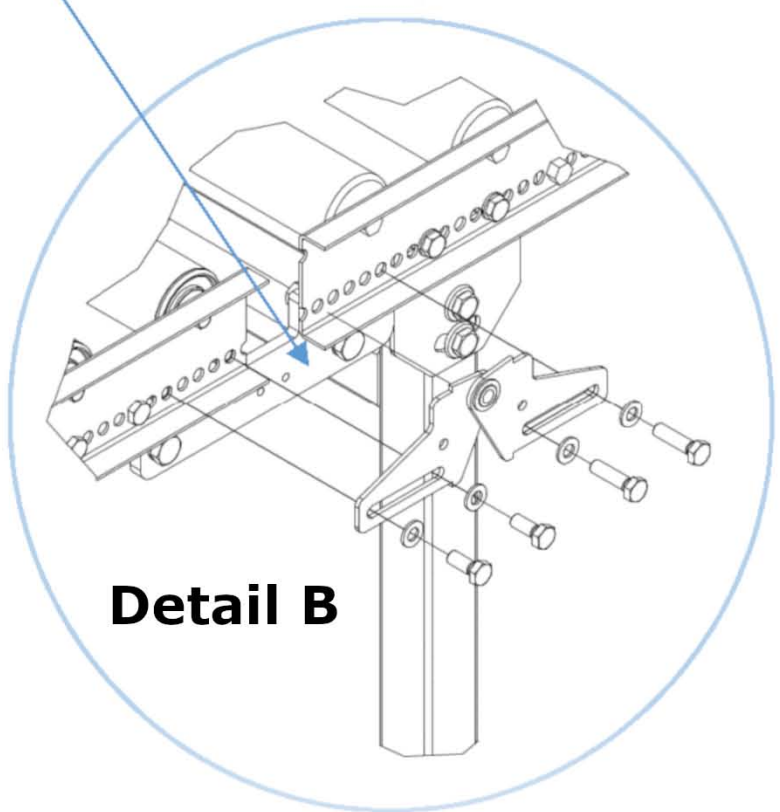

1. De opklapsectie moet omhoog staand aan de, waterpas geplaatste, vaste baan gemonteerd worden.
2. De veersteunhouder wordt aan de binnenzijde van de vaste baan gemonteerd. Hierbij moet zijde A gelijk met de voorzijde, de profieluiteinden van de vaste baan, gemonteerd worden.
3. Het (opklap)scharnier wordt aan de buitenzijde van de vaste baan gemonteerd (zie Detail B).
4. Het opleghoekstuk wordt aan de tegenoverliggende baan, vanaf de binnenzijde tegen het frame, gemonteerd (zie Detail A). LET OP! Wanneer aan de andere zijde geen baan is geplaatst, dan is een zogenaamde pendelsteun (klapsteun) noodzakelijk.